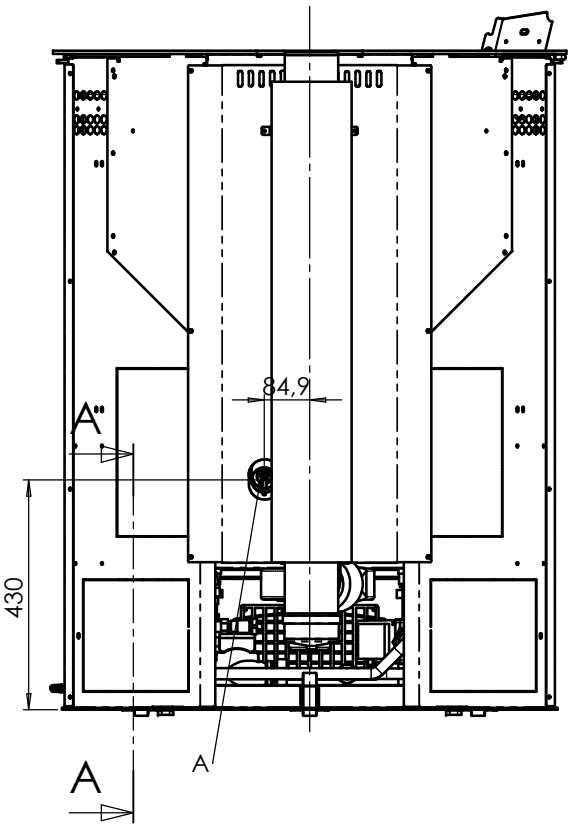

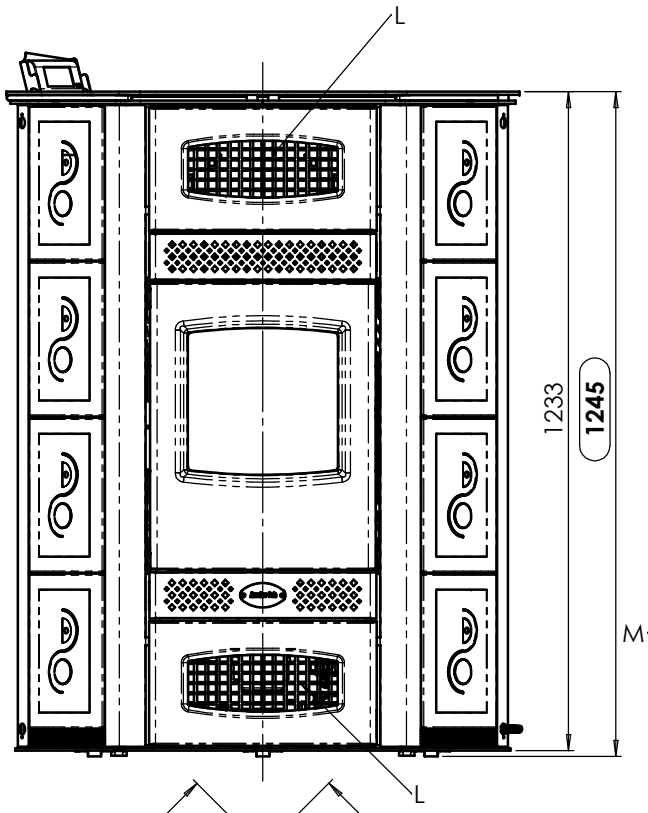

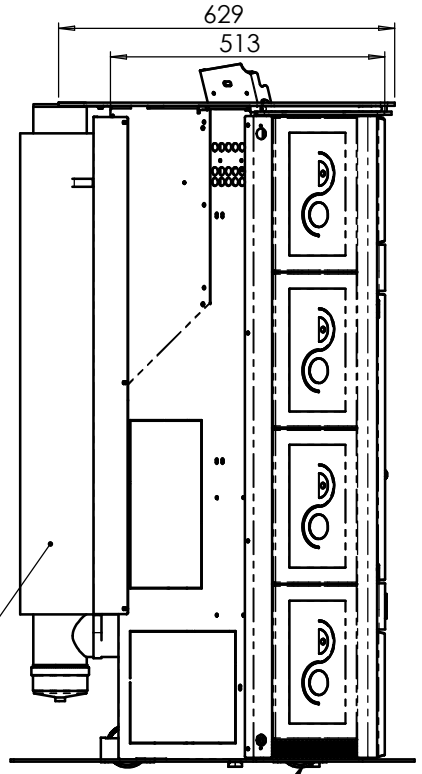

n°3 rotelle per il facile inserimento della stufa e la manutenzione

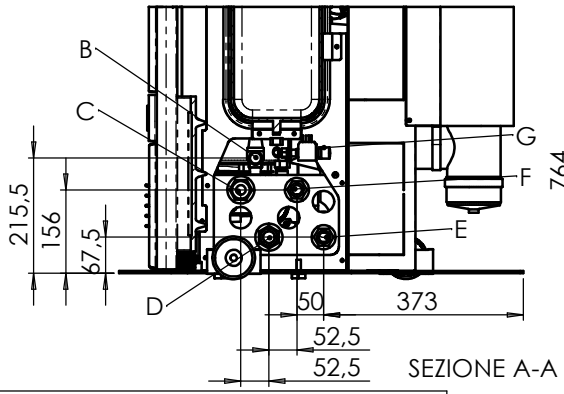

SEZIONE A-A

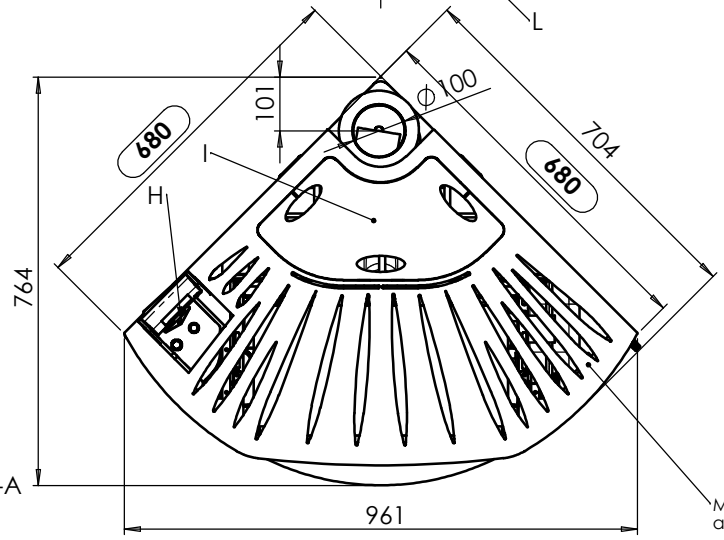

Mensola rientrante appendi-biancheria

Legenda:
A-Aspirazione aria comburente Ø50mm
B-Scarico acqua in sovrapressione 1/2" femmina riscaldamento
C-Ritorno riscaldamento 1" maschio
D-Mandata riscaldamento 1" maschio
E- Mandata sanitari 3/4"maschio
F-Ritorno sanitario 3/4" maschio
G-Alimentazione acquedotto 1/4" maschio
H-Pannello comando
I-Sportello serbatoio
L-Griglie passaggio aria
M-Tubo coibentato

Dati tecnici:

Struttura	acciaio e ghisa
Camera di combustione	acciaio e ghisa
Potenza termica nominale / ridotta	nom. **kW 23.27** – rid. **kW 7.23**
Potenza resa all'acqua nominale / ridotta	nom. **kW 17.27** – rid. **kW 5.08**
Potenza resa all'aria nominale / ridotta	nom. **kW 6** – rid. **kW 2.15**
Temperatura uscita fumi °C	**min 262°C max 125.5°C**
Emissione CO al 12%O2	nom. **0.024%** – rid. **0.018%**
Rendimento alla P non /P rid.	**min 83.7 % max 87.3 %**
Tubo uscita fumi	**Ø 100 mm**
Tiraggio minimo rif. EN 13240	**10-14 Pa**
Distanza min.sicurezza (dietro – lato dx-sx – pavime)	**200-200-0 mm**
Tubo presa d'aria	**Ø 50 mm.**
Alimentazione elettrico	**230V/50 Hz**
Assorbimento elettrico	**420 W** max in fase di accensione **140 W** per il normale funzionamento
Consumo (pellet)Pnom.-Prid.	Pnom.**5.88kg./h** – Prid. **1.75 kg./h.***
Capacità serbatoio	max. **60litri (~45 kg)**
Capacità termocamera e tubi	**16.5litri**
Capacità vaso espansione	**8 litri**
Peso	**Kg 245**

T.STUFA PELLET ANGOLARE JUTTA marchio *COLA*

CODICE	COLORE
62150090 0010	AVORIO
62150090 0020	CUOIO
62150090 0030	CORALLO

OPTIONAL:
Gruppo ventilazione
Gruppo impianto sanitario
Mensole appendi-biancheria

COLA
GRUPPO FERROLI
viale del Lavoro 37040 ARCOLE (VR) tel. 045 6144043

Codice 62150090-01			
Descrizione TERMO JUTTA PELLET			
File modello SW 62150090-01_2008			
Scala 1:10	Foglio A3	Data 17/10/2006	Disegnatore PADOANI M.

A termini di legge è vietato l'uso, la divulgazione e la riproduzione del presente senza l'autorizzazione scritta della Ditta Cola s.r.l